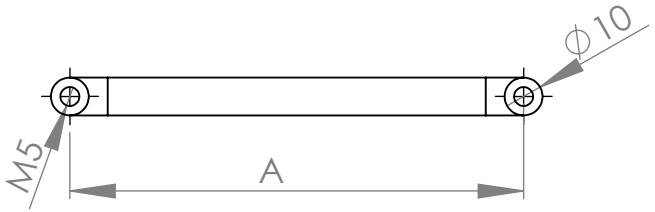

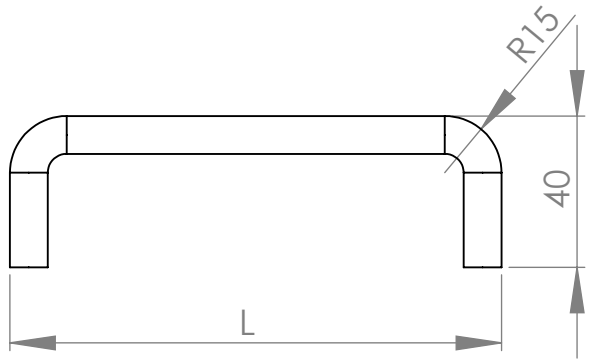

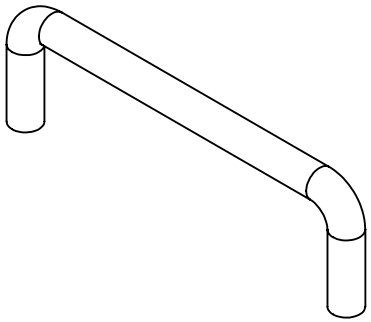

Malzeme - A	60(L=70mm)	80(L=90mm)	100(L=110mm)	120(L=130mm)
Çelik Krom Kaplama	**ST01-10-060-80**	**ST01-10-080-80**	**ST01-10-100-80**	**ST01-10-120-80**
Çelik Siyah Boya	ST01-10-060-23	ST01-10-080-23	ST01-10-100-23	**ST01-10-120-23**
Aluminyum Doğal	ST01-10-060-11	ST01-10-080-11	ST01-10-100-11	**ST01-10-120-11**
Aluminyum Siyah	ST01-10-060-12	ST01-10-080-12	ST01-10-100-12	**ST01-10-120-12**
AISI 304 Doğal	ST01-10-060-50	ST01-10-080-50	ST01-10-100-50	**ST01-10-120-50**

Malzeme	Çalışma Yükü~
Çelik, Aluminyum yada AISI 304	1000N

AKSİ BELİRTİLMEDİĞİ SÜRECE:
BOYUTLAR MİLİMETREDİR
YÜZEY CİLASI:
TOLERANSLAR:
DOĞRUSAL:
AÇISAL:

BİTİRME: Tablo

KESKİN KENARLARI PAHLAYIN VE KIRIN

TEKNİK RESMİ ÖLÇEKLENDİRME

REVİZYON A

Günebakan Ltd

	İSİM	İMZA	TARİH
ÇİZEN			
DENET.			
ONAY.			
ÜRET.			
KALİTE			

MALZEME: Tablo

AĞIRLIK:

BAŞLIK: U Bükümlü Kulp

RESİM NO. ST01-T

A4

ÖLÇEK:1:2

SAYFA 1 / 1